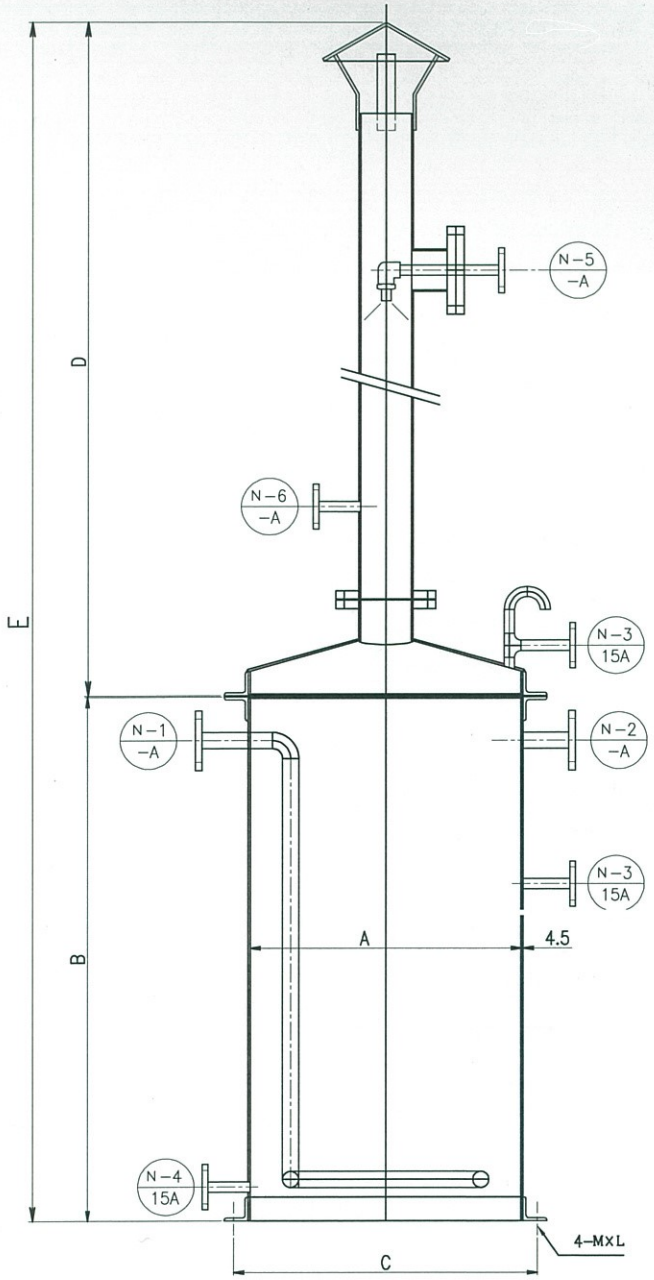

ノズル記号	名称
N−1	ブロー入口
N−2	オバーフロー口
N−3	液面計取付座
N−4	排水口
N−5	スプレー水入口
N−6	ベント口

容　量	A	B	C	D	E	M×L	運転重量
0.2m³	570	1100	640	1856	2956	M 12× 300L	450
1.0m³	970	1700	1040	2056	3756	M 12× 300L	1710
1.5m³	970	2400	1040	2056	4456	M 12× 300L	2210
2.0m³	1160	2250	1240	2056	4306	M 12× 350L	2820
3.0m³	1450	2200	1530	2056	4256	M 16× 450L	4240
5.0m³	1760	2400	1850	2156	4556	M 16× 450L	6780

REV	DATE	DISCRIPTION	DRAWN	CHECKED	APPROVED
5					
4					
3					
2					
1					
0	09.06.02	新個作成	S.T	S.T	T.K

番号	名　称	材　質	数量	備　考

SIZE A2
SCALE /
—

客 先 — 殿
—
工事名称 —
装置名称 希釈槽
図面名称 組立図

MIKUNIKIKAI LTD.
ミクニキカイ株式会社

DWG NO. — REV 5
JOB NO. —